Iris

XR 2

Réf.	570707900	**EAN**	5708516851516
Finitions :	Laiton mat		
Gammes :	Iris		

Caractéristiques:

Plaque de recouvrement et poignées en métal
Tuyau de douche 1500 mm
Pomme de douche 30 cm
Douchette à 3 jets
Bras de douche plafond 15 cm
Barre de douche avec sortie et support intégrés
Fixation flexible en haut de la barre
Pomme haute 8 l/min / douchette 6 l/min

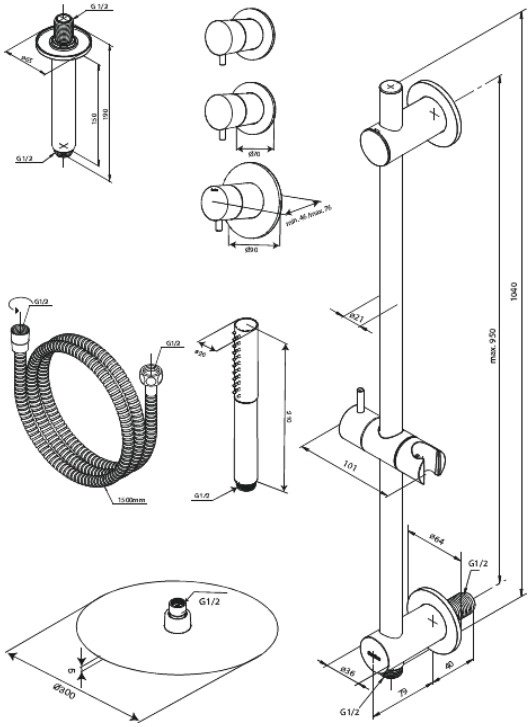

FM Mattsson Nederland BV
Bosuil 10, 3931 GG Woudenberg

+31 (0) 85 - 401 87 80 info@damixa.nl

Pour plus d'informations, visitez https://damixa.nl

damixa