Zen

Support de rouleau de papier toilette de rechange

Réf.	487375500
Finitions :	Graphite
Gammes :	Zen
EAN	5708516848424

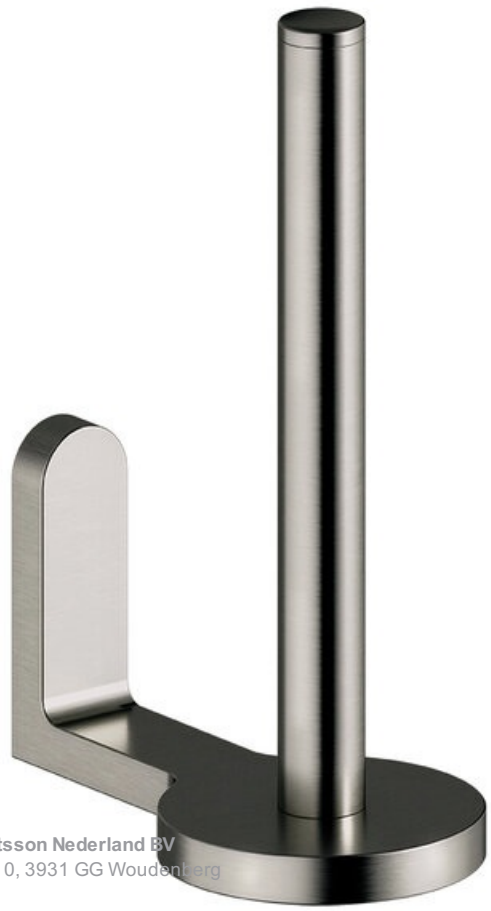

Caractéristiques:

Installation flexible – colle ou vis

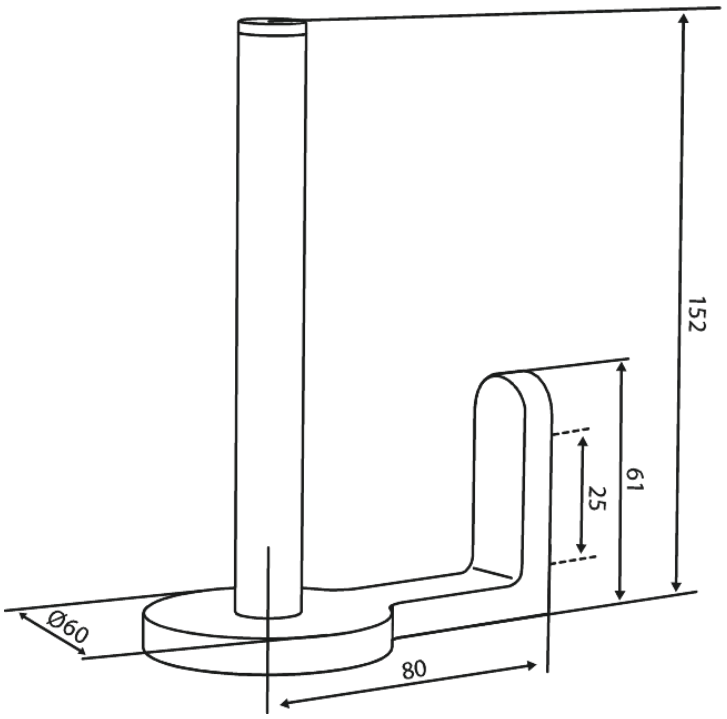

FM Mattsson Nederland BV
Bosuil 10, 3931 GG Woudenberg

+31 (0) 85 - 401 87 80 info@damixa.nl

Pour plus d'informations, visitez https://damixa.nl

damixa