Silhouet

Wall bath/shower

Réf.	741008700	**EAN**	5708516844426
Finitions :	Cuivre mat		
Gammes :	Silhouet		

Caractéristiques:

Cartouche céramique
Entraxe standard 150 mm
Raccords excentriques & rosaces 3/4" inclus
Sortie de douche 1/2"

Fonctions techniques

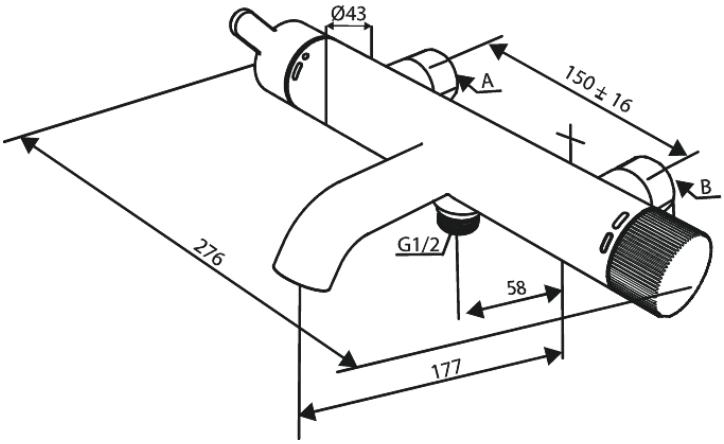

FM Mattsson Nederland BV
Bosuil 10, 3931 GG Woudenberg

+31 (0) 85 - 401 87 80 info@damixa.nl

Pour plus d'informations, visitez https://damixa.nl

damixa