Silhouet

Silhouet DR 2

Réf.	570506100	**EAN**	5708516841586
Finitions :	Noir mat		
Gammes :	Silhouet		

Caractéristiques:

Plaque de recouvrement et poignées en métal
Compris 250 mm Pomme de tête, Douchette et tuyau de douche
CW-valeur: CW 2
Pomme de tête max. 9 l/m / Douchette max. 9 l/m
Profondeur d'installation (min. 75mm. - max. 105mm)

Fonctions techniques

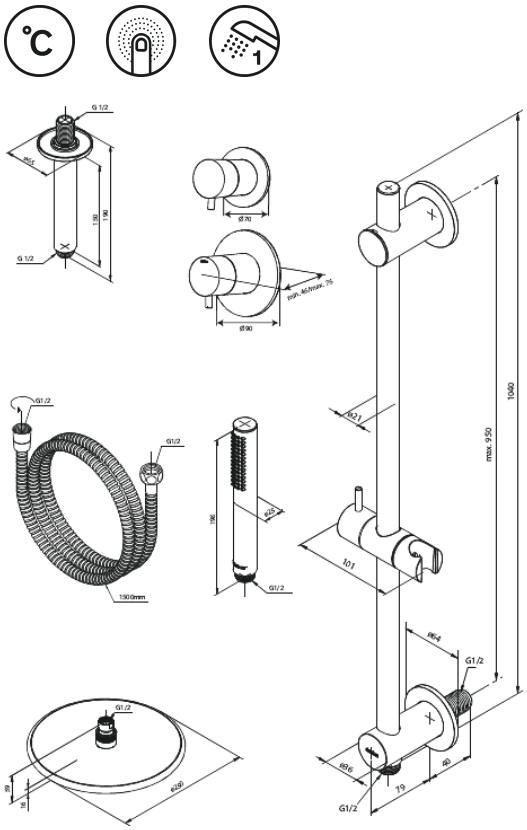

FM Mattsson Nederland BV
Bosuil 10, 3931 GG Woudenberg

+31 (0) 85 - 401 87 80 info@damixa.nl

Pour plus d'informations, visitez https://damixa.nl

damixa