Silhouet

# Silhouet DR 2

| | | | |
|---|---|---|---|
| **Réf.** | 570505500 | **EAN** | 5708516841579 |
| **Finitions :** | Graphite | | |
| **Gammes :** | Silhouet | | |

**Caractéristiques:**

Plaque de recouvrement et poignées en métal
Compris 250 mm Pomme de tête, Douchette et tuyau de douche
CW-valeur: CW 2
Pomme de tête max. 9 l/m / Douchette max. 9 l/m
Profondeur d'installation (min. 75mm. - max. 105mm)

**Fonctions techniques**

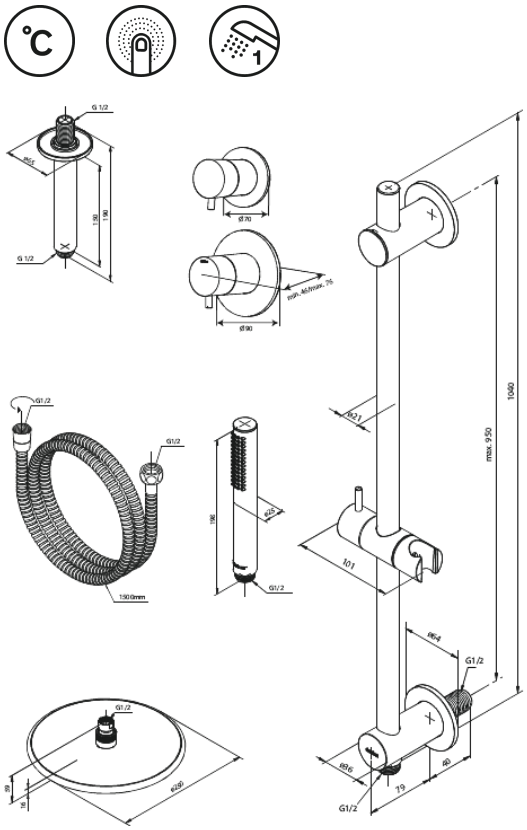

**FM Mattsson Nederland BV**
Bosuil 10, 3931 GG Woudenberg

+31 (0) 85 - 401 87 80 info@damixa.nl

Pour plus d'informations, visitez https://damixa.nl

damixa