Silhouet

Silhouet XS 1

Réf.	570454600
Finitions :	Acier
Gammes :	Silhouet
EAN	5708516841203





Caractéristiques:

Cartouche céramique
Plaque de recouvrement et poignées en métal
Compris 250 mm Pomme de tête, Douchette et tuyau de douche
CW-valeur: CW 2
Profondeur d'installation (min. 75mm. - max. 105mm)
Douche de tête max. 8 l/min / Douchette à main max. 8 l/min (à 300 kPa)

Fonctions techniques



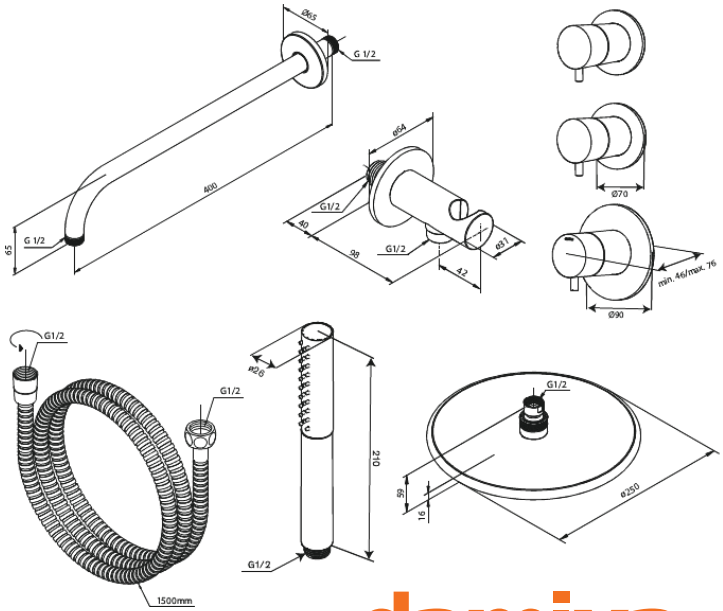

FM Mattsson Nederland BV
Bosuil 10, 3931 GG Woudenberg

+31 (0) 85 - 401 87 80 info@damixa.nl

Pour plus d'informations, visitez https://damixa.nl

damixa