Overflow ring

Réf.	484796100
Finitions :	Noir mat
Gammes :	
EAN	5708516836575



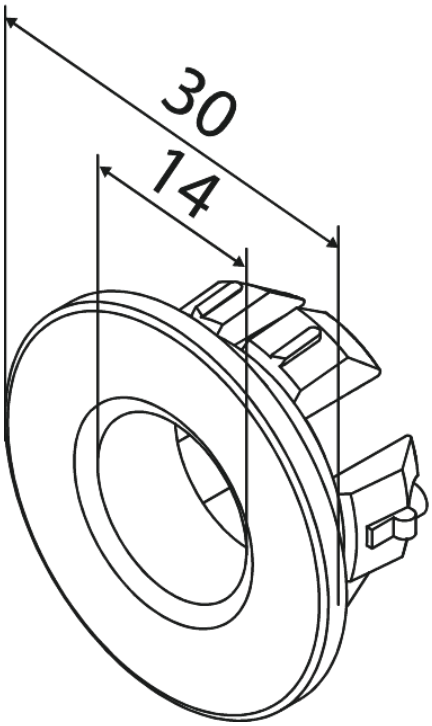

FM Mattsson Nederland BV
Bosuil 10, 3931 GG Woudenberg

+31 (0) 85 - 401 87 80 info@damixa.nl

Pour plus d'informations, visitez https://damixa.nl

damixa