Silhouet

# Flex

| | | | |
|---|---|---|---|
| **Réf.** | 766888700 | **EAN** | 5708516833383 |
| **Finitions :** | Cuivre mat | | |
| **Gammes :** | Silhouet | | |

**Caractéristiques:**

Consommation d'eau max. 9 l/min
3 jets
Support mural réglable
Tuyau de douche 1500 mm

**Fonctions techniques**

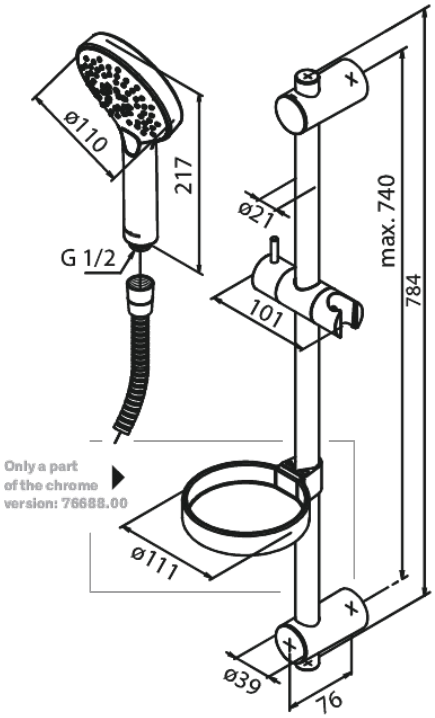


**FM Mattsson Nederland BV**
Bosuil 10, 3931 GG Woudenberg

+31 (0) 85 - 401 87 80 info@damixa.nl

Pour plus d'informations, visitez https://damixa.nl

damixa