Pine

Thermixa 700 Thermostat bain/douche

Réf.	575076100	**EAN**	5708516832904
Finitions :	Noir mat		
Gammes :	Pine		

Caractéristiques:

Cartouche céramique
Consommation d'eau max. 23/13 l/min
Entraxe standard 150 mm
Raccords excentriques & rosaces 3/4" inclus
Sortie de douche 1/2"

Fonctions techniques

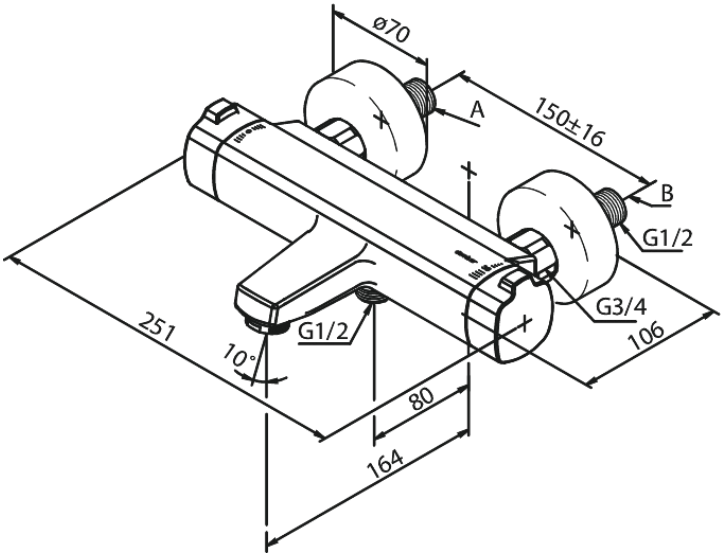

FM Mattsson Nederland BV
Bosuil 10, 3931 GG Woudenberg

+31 (0) 85 - 401 87 80 info@damixa.nl

Pour plus d'informations, visitez https://damixa.nl

damixa