Silhouet

Système de douche thermostatique avec Pomme de tête en Douchette

Réf.	579548700	**EAN**	5708516827788
Finitions :	Cuivre mat		
Gammes :	Silhouet		

Caractéristiques:

Pomme de tête réglable en hauteur
Tuyau de douche argent Easyflex 1750 mm
Inverseur integré
Entraxe standard 150 mm
Raccords excentriques & rosaces 3/4" inclus
Compris 250 mm Pomme de tête, Douchette et tuyau de douche
Pomme de tête max. 9 l/m / Douchette max. 9 l/m

Fonctions techniques

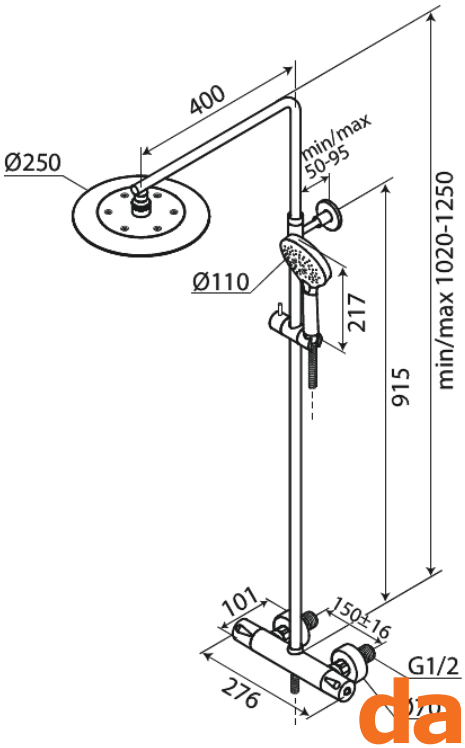

FM Mattsson Nederland BV
Bosuil 10, 3931 GG Woudenberg

+31 (0) 85 - 401 87 80 info@damixa.nl

Pour plus d'informations, visitez https://damixa.nl

damixa