Pine

Mitigeur lavabo - Medium

N° d'article :	179300000	**Code EAN :**	5708516829072
Finitions :	Chromé		
Gammes :	Pine		

Caractéristiques:

1 levier
Cartouche céramique
Rub-Clean
Anti-Brûlure
Consommation d'eau max. 6 l/min
Eco-Save économies d'eau

Fonctions techniques

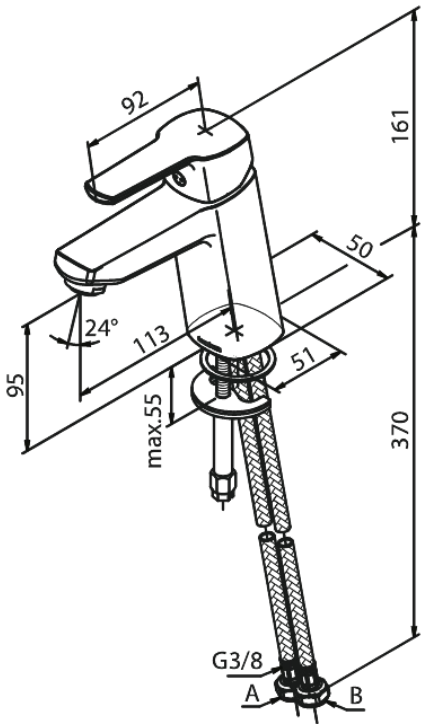

FM Mattsson Nederland BV
Bosuil 10, 3931 GG Woudenberg

+31 (0) 85 - 401 87 80 info@damixa.nl

Pour plus d'informations, visitez https://damixa.nl

damixa