G-Type

Système de douche thermostatique avec Pomme de tête en Douchette

N° d'article :	723000000	**Code EAN :**	5708516571353
Finitions :	Chromé		
Gammes :	G-Type		

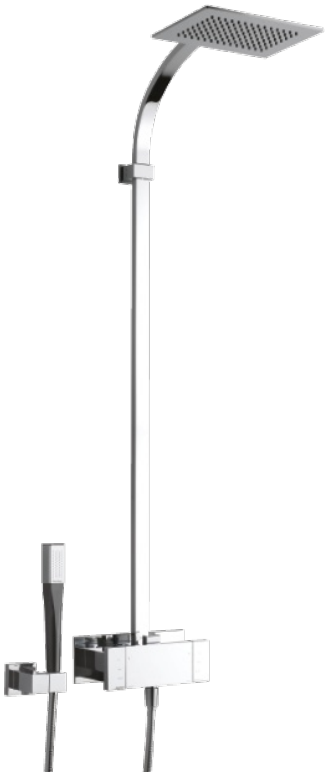

Caractéristiques:

Pomme de tête max. 15 l/m / Douchette max. 12 l/m
Inverseur integré
Entraxe standard 150 mm
Tuyau de douche argent Easyflex 1500 mm
Sortie de douche 1/2"
Pièce supérieure en céramique

Fonctions techniques

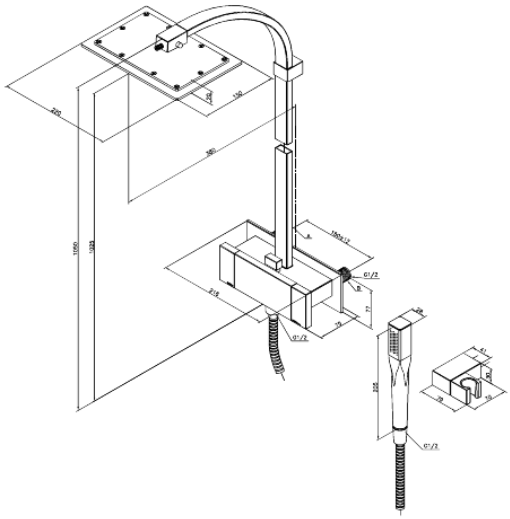

FM Mattsson Nederland BV
Bosuil 10, 3931 GG Woudenberg

+31 (0) 85 - 401 87 80 info@damixa.nl

Pour plus d'informations, visitez https://damixa.nl

damixa